会签专业
签名

主管总工

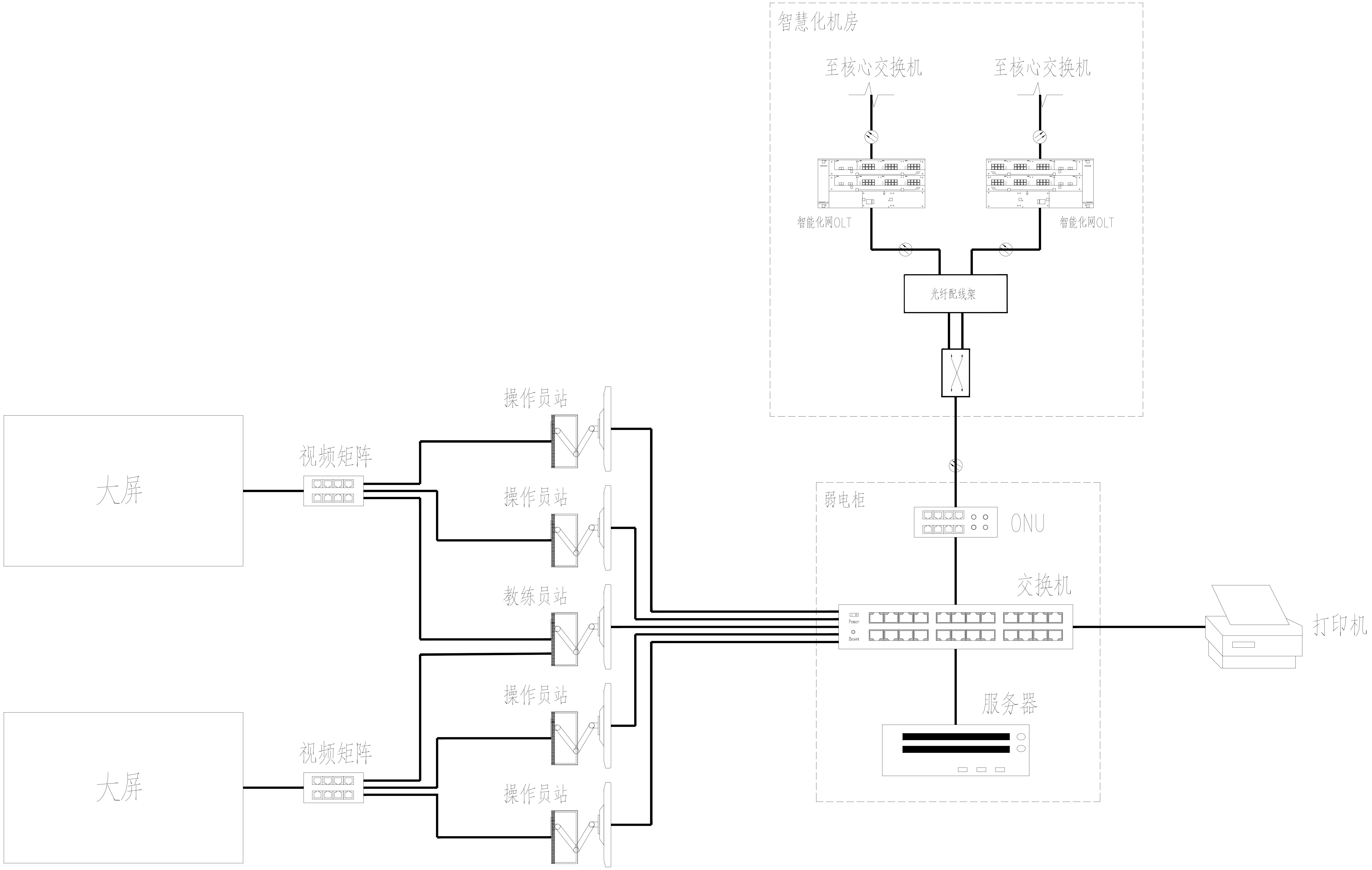
智慧化机房
至核心交换机
至核心交换机
智能化网OLT
智能化网OLT
光纤配线架
弱电柜
ONU
交换机
打印机
服务器
操作员站
操作员站
教练员站
操作员站
操作员站
视频矩阵
视频矩阵
大屏
大屏
Power
Reset

注册工程师签署		中国市政工程西南设计研究总院有限公司 SOUTHWEST MUNICIPAL ENGINEERING DESIGN & RESEARCH INSTITUTE OF CHINA						东莞市污泥集中处理处置项目			焚烧车间
专业		审定			校核			VR培训系统图			
注册号		审核			设计			设计阶段		工程编号	2023WQ-003
签名		设计负责人			制图			图号	ZH-VR-03	页数	
日期		专业负责人			日期	2025.03		版本号		电子文档号	